АРМАТУРА ЭНЕРГЕТИЧЕСКАЯ И ТРУБОПРОВОДНАЯ

Архангельск (8182)63-90-72
Астана (7172)727-132
Астрахань (8512)99-46-04
Барнаул (3852)73-04-60
Белгород (4722)40-23-64
Брянск (4832)59-03-52
Владивосток (423)249-28-31
Волгоград (844)278-03-48
Вологда (8172)26-41-59
Воронеж (473)204-51-73
Екатеринбург (343)384-55-89
Иваново (4932)77-34-06
Ижевск (3412)26-03-58
Казань (843)206-01-48
Калининград (4012)72-03-81
Калуга (4842)92-23-67
Кемерово (3842)65-04-62
Киров (8332)68-02-04
Краснодар (861)203-40-90
Красноярск (391)204-63-61
Курск (4712)77-13-04
Липецк (4742)52-20-81
Магнитогорск (3519)55-03-13
Москва (495)268-04-70
Мурманск (8152)59-64-93
Набережные Челны (8552)20-53-41
Нижний Новгород (831)429-08-12
Новокузнецк (3843)20-46-81
Новосибирск (383)227-86-73
Омск (3812)21-46-40
Орел (4862)44-53-42
Оренбург (3532)37-68-04
Пенза (8412)22-31-16
Пермь (342)205-81-47
Ростов-на-Дону (863)308-18-15
Рязань (4912)46-61-64
Самара (846)206-03-16
Санкт-Петербург (812)309-46-40
Саратов (845)249-38-78
Севастополь (8692)22-31-93
Симферополь (3652)67-13-56
Смоленск (4812)29-41-54
Сочи (862)225-72-31
Ставрополь (8652)20-65-13
Сургут (3462)77-98-35
Тверь (4822)63-31-35
Томск (3822)98-41-53
Тула (4872)74-02-29
Тюмень (3452)66-21-18
Ульяновск (8422)24-23-59
Уфа (347)229-48-12
Хабаровск (4212)92-98-04
Челябинск (351)202-03-61
Череповец (8202)49-02-64
Ярославль (4852)69-52-93

Киргизия (996)312-96-26-47
Казахстан (772)734-952-31
Таджикистан (992)427-82-92-69

http://korvet-jsc.nt-rt.ru || kcj@nt-rt.ru

АРМАТУРА ЭНЕРГЕТИЧЕСКАЯ

- Задвижки клиновые 5
- Затворы обратные 6
- Клапаны запорные 7
- Клапаны обратные 8
- Задвижки регулирующие 9
- Клапаны регулирующие клетчатого типа 10
- Клапаны регулирующие игольчатого типа 11

АРМАТУРА ЭНЕРГЕТИЧЕСКАЯ

- ЗАДВИЖКИ КЛИНОВЫЕ
- ЗАТВОРЫ ОБРАТНЫЕ
- КЛАПАНЫ ЗАПОРНЫЕ
- КЛАПАНЫ ОБРАТНЫЕ
- ЗАДВИЖКИ РЕГУЛИРУЮЩИЕ
- КЛАПАНЫ РЕГУЛИРУЮЩИЕ КЛЕТЧАТОГО ТИПА
- КЛАПАНЫ РЕГУЛИРУЮЩИЕ ИГОЛЬЧАТОГО ТИПА

ЗАДВИЖКИ КЛИНОВЫЕ ЗКТ

Задвижка предназначена для полного перекрытия (открытия) потока проводимой среды в трубопроводах тепловых электрических станций с высокими и сверхвысокими параметрами.

Установочное положение горизонтальное, вертикальное.
Направление потока проводимой среды – любое.
Проводимая среда – пар, вода.
Исполнение: ручное с электроприводом.

Давление рабочее Рр, МПа, наиб.:

- пара – до 14 ;
- воды – до 37,3.

Температура рабочей среды, °С, наиб.:

- пара – до 560;
- воды – до 280.

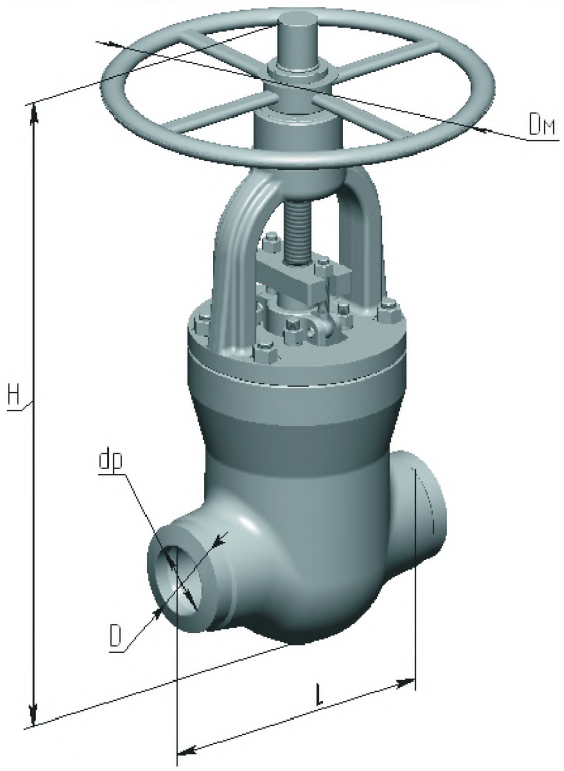

Обозначение		Условный проход DN, мм	Рабочая среда	Параметры рабочей среды		L, мм	H, мм	D, мм	dp, мм	m, кг
АК "Корвет"**	ОАО "ЧЗЭМ"			Давление Рр, МПа	Температура Т, °С					
ЗКТ-100х38*	1123 - 100	100	вода	37,3	280	400	880	146	98	273
ЗКТ-100х14*	1120 - 100	100	пар	13,7	560	400	880	146	94	196
ЗКТ-150х38	880 - 150	150	вода	37,3	280	550	1206	210	144	450
ЗКТ-150х10	1015 - 150	150	пар	9,8	560	750	1485	262	151	986
ЗКТ-175х24	1012 - 175	175	вода	23,5	250	650	1468	219	182	769
ЗКТ-175х14	1013 - 175	175	пар	13,7	560	650	1472	219	156	769
ЗКТ-200х38	880 - 200	200	вода	37,3	280	750	1470	290	203	882
ЗКТ-200х14	1013 - 200	200	пар	13,7	560	700	1500	273	203	886
ЗКТ-250х38	880 - 250	250	вода	37,3	280	900	1975	345	245	1870
ЗКТ-250х14	883 - 250	250	пар	13,7	560	900	2022	345	251	2010

* - серийное изготовление

** - возможно изготовление исполнений: М; КЗ; ЦЗ; Э; ЭМ; ЭН; ЭК; ЭС; О.

Изготовление и поставка по 37 4121-08620564 ТУ.
При заказе указать обозначение изделия, проводимую среду и температуру проводимой среды.

ЗАТВОРЫ ОБРАТНЫЕ ЗОТ

Затвор обратный предназначен для предотвращения обратного потока рабочей среды (воды или пара) в трубопроводах тепловых электрических станций с высокими и сверхвысокими параметрами.

Установочное положение горизонтальное крышкой вверх.
Направление потока проводимой среды – под седло.
Проводимая среда – пар, вода.

Давление рабочее Pp, МПа, наиб.:

- пара – до 14 ;
- воды – до 37,3.

Температура рабочей среды, °С, наиб.:

- пара – до 560;
- воды – до 280.

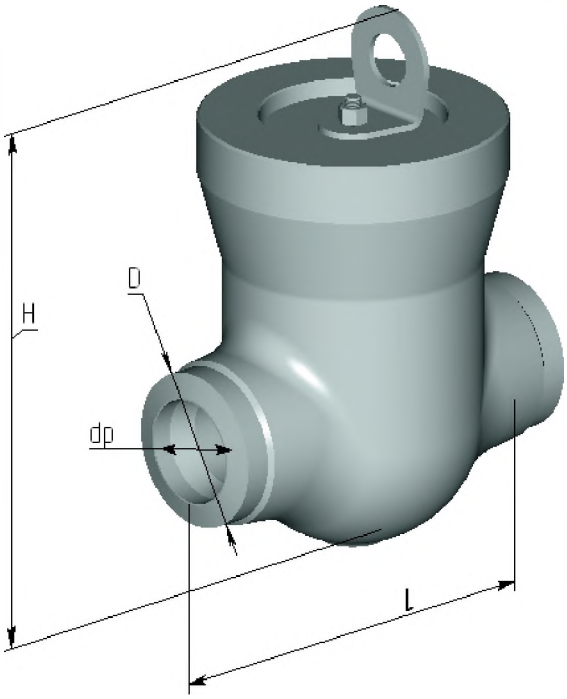

Обозначение		Условный проход DN, мм	Рабочая среда	Параметры рабочей среды		L, мм	H, мм	D, мм	dp, мм	m, кг
АК "Корвет"	ОАО "ЧЗЭМ"			Давление Pp, МПа	Температура T, °С					
ЗОТ-100х38*	912-100-ОА	100	вода	37,3	280	400	450	146	98	120
ЗОТ-100х10*	935-100-ОАМ	100	пар	9,8	560	400	450	146	94	120
ЗОТ-150х38	912-150-О	150	вода	37,3	280	470	470	205	144	160
ЗОТ-150х10	935-150-ОМ	150	пар	9,8	560	470	470	205	166	160
ЗОТ-200х38	912-200-О	200	вода	37,3	280	840	755	290	203	1078
ЗОТ-250х38	912-250-О	250	вода	37,3	280	840	755	345	245	1078
ЗОТ-250х30	912-250-ОМ	250	пар	30,4	510	840	755	345	245	1078

* - серийное изготовление

Изготовление и поставка по 37 42-005-08620564 ТУ.
При заказе указать обозначение изделия, проводимую среду и температуру проводимой среды.

КЛАПАНЫ ЗАПОРНЫЕ КЗТ

Клапан предназначен для полного перекрытия (открытия) потока проводимой среды в трубопроводах тепловых электрических станций с высокими и сверхвысокими параметрами.

Установочное положение любое.
Направление потока проводимой среды – под седло.
Проводимая среда – пар, вода.
Исполнение: ручное с электроприводом.

Давление рабочее Рр, МПа, наиб.:

- пара – до 25;
- воды – до 37,3.

Температура рабочей среды, °С, наиб.:

- пара – до 560;
- воды – до 280.

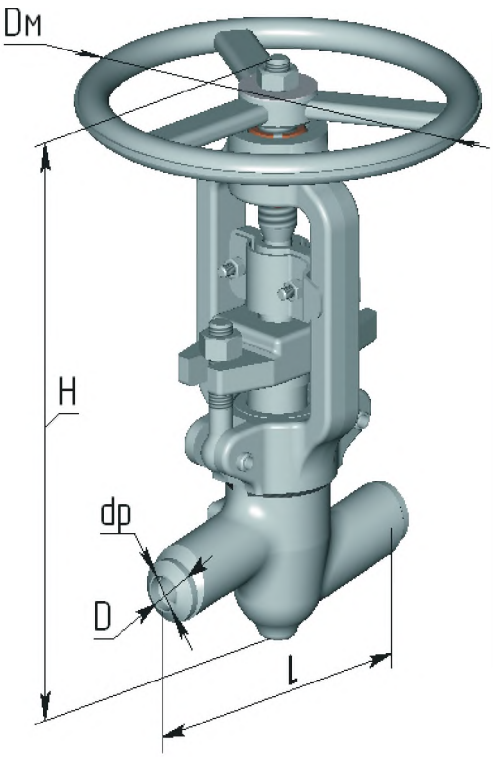

Обозначение		Условный проход DN, мм	Рабочая среда	Параметры рабочей среды		L, мм	H, мм	Dм, мм	D, мм	dp, мм	m, кг
АК "Корвет"**	ОАО "ЧЗЭМ"			Давление Рр, МПа	Температура Т, °С						
КЗТ-10х38	588 - 10 - 0	10	вода	37,3	280	110	235	160	22	10	4
КЗТ-10х25	589 - 10 - 0	10	пар	25	560	110	235	160	22	10	4
КЗТ-20х38	998 - 20 - 0	20	вода	37,3	280	160	309	200	32	18	6,75
КЗТ-20х25	999 - 20 - 0	20	пар	25	560	160	309	200	32	18	6,75
КЗТ-32х25	1055 - 32 - 0	32	пар	25	560	220	455	400	60	31	39
КЗТ-40х38	1054 - 40 - 0	40	вода	37,3	280	220	620	400	60	39	39
КЗТ-50х14	1053 - 50 - 0	50	пар	13,7	560	250	640	320	76	39	39
КЗТ-65х10	1057 - 65 - 0	65	пар	9,8	560	250	470	400	76	62	42

** - возможно изготовление исполнений: М; КЗ; ЦЗ; Э; ЭМ; ЭН; ЭК; ЭС; О.

Изготовление и поставка по 37 42-004-08620564 ТУ.
При заказе указать обозначение изделия, проводимую среду и температуру проводимой среды.

КЛАПАНЫ ОБРАТНЫЕ

Клапан обратный предназначен для предотвращения обратного потока рабочей среды в трубопроводах тепловых электрических станций с высокими и сверхвысокими параметрами.

Установочное положение - горизонтальное гайкой вверх.
Направление потока проводимой среды – под седло.
Проводимая среда – пар, вода.

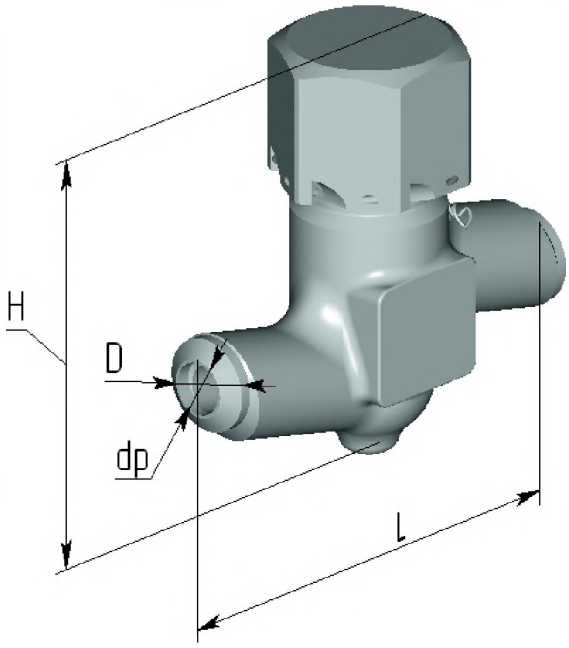

Давление рабочее Pp, МПа, наиб.:

- пара – до 25;
- воды – до 37,3.

Температура рабочей среды, °С, наиб.:

- пара – до 560;
- воды – до 280.

Обозначение		Условный проход DN, мм	Рабочая среда	Параметры рабочей среды		L, мм	H, мм	D, мм	dp, мм	m, кг
АК "Корвет"	ОАО "ЧЗЭМ"			Давление Pp, МПа	Температура T, °С					
ТКО-20х38	720-20-ОА-01	20	вода	37,3	280	160	155	32	18	3
ТКО-20х25	720 - 20 - ОА	20	пар	25	560	160	155	32	18	3
ТКО-40х38	843-40-0-02	40	вода	37,3	280	220	265	60	39	15,4
ТКО-40х25	843-40-0-01	40	пар	25	560	220	266	60	31	15,4
ТКО-65х10	843-40-0-04	9,8	пар	9,8	560	250	298	76	62	18,4

Изготовление и поставка по 37 42-004-08620564 ТУ.
При заказе указать обозначение изделия, проводимую среду и температуру проводимой среды.

ЗАДВИЖКИ РЕГУЛИРУЮЩИЕ ЗРТ

Задвижка предназначена для регулирования расхода рабочей среды в трубопроводах тепловых электрических станций с высокими и сверхвысокими параметрами.

Установочное положение горизонтальное, вертикальное.
Направление потока проводимой среды – любое.
Проводимая среда – пар, вода.
Исполнение: ручное с электроприводом.

Давление рабочее Рр, МПа, наиб.:

- пара – до 14 ;
- воды – до 37,3.

Температура рабочей среды, °С, наиб.:

- пара – до 560;
- воды – до 280.

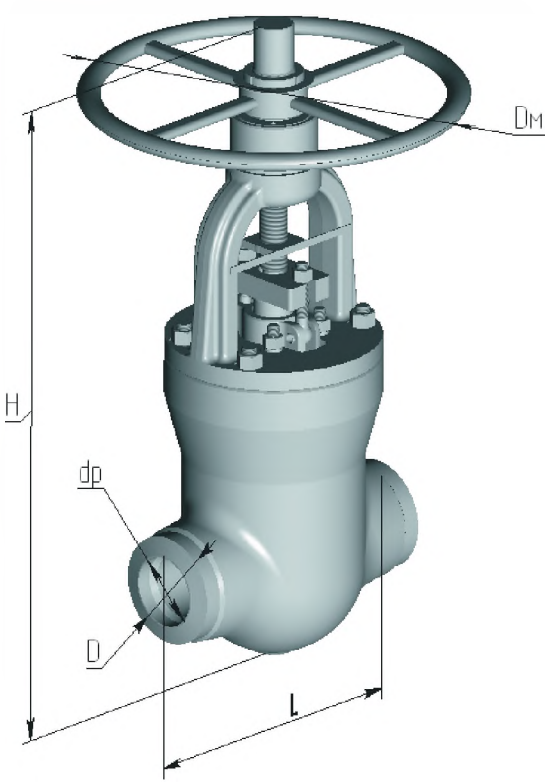

Обозначение		Условный проход DN, мм	Рабочая среда	Параметры рабочей среды		L, мм	H, мм	D, мм	dр, мм	m, кг
АК "Корвет"**	ОАО "ЧЗЭМ"			Давление Рр, МПа	Температура Т, °С					
ЗРТ-100х38	1084-100-Э	100	вода	37,3	280	400	1055	146	98	226
ЗРТ-100х14	1085-100-Э	100	пар	13,7	560	400	1055	146	94	233
ЗРТ-150х10	995-150-Э	150	пар	9,8	560	600	1425	210	166	571
ЗРТ-175х24	1416-175-Р	175	вода	23,5	280	600	1425	230	188	558
ЗРТ-175х14	977-175-Э	175	пар	13,7	560	600	1425	230	156	558
ЗРТ-200х38	870-200-Эм	200	вода	37,3	280	700	1405	290	203	563
ЗРТ-250х38	992-250-Э	250	вода	37,3	280	800	1890	345	245	1300
ЗРТ-250х28	993-250-Э	250	пар	28,4	510	800	2610	345	249	1534

** - возможно изготовление исполнений: М; КЗ; ЦЗ; Э; ЭМ; ЭН; ЭК; ЭС; О.

Исполнение по максимальному перепаду давления, максимальной проходной способности - уточняются при заказе.

Изделия находятся в стадии квалификационных испытаний.

КЛАПАНЫ РЕГУЛИРУЮЩИЕ КЛЕТЧАТОГО ТИПА

Клапан предназначен для регулирования расхода рабочей среды в трубопроводах тепловых электрических станций с высокими и сверхвысокими параметрами.

Давление рабочее Рр, МПа, наиб.:

- пара – до 13,7;
- воды – до 23,5.

Установочное положение - любое.
Проводимая среда – пар, вода.
Исполнение:
- ручное
- с электроприводом.

Температура рабочей среды, °С, наиб.:

- пара – до 560;
- воды – до 250.

Обозначение	Условный проход DN, мм	Рабочая среда	Параметры рабочей среды		L, мм	H, мм	Dм, мм	D, мм	dр, мм	m, кг
			Давление Рр, МПа	Температура Т, °С						
КРТЗЭ -65х24	65	вода	23,5	250	400	1193,5	-	76	60	221
КРТЗЭ -65х14		пар	13,7	560						
КРТЗ -65х24		вода	23,5	250		935,5	350			186
КРТЗ -65х14		пар	13,7	560						

Основные преимущества:

- материал проточной части, выполненной из твёрдого сплава ВК8, устраняет эрозию и истирание, а также помогает увеличить срок службы и достичь максимальной производительности
- лабиринтная конструкция трима обеспечивает замедление скорости потока, снижает уровень шума и вибрации
- линейная расходная характеристика обеспечивает плавность регулирования на всём диапазоне перемещения поршня
- плавный поток в выходном канале обеспечивает долговечность корпуса, отсутствие кавитации, снижение уровня шума и вибрации
- отсутствие вавариваемых или ввинчиваемых деталей в корпус обеспечивает лёгкость технического обслуживания, быстрозаменяемость регулирующих элементов без демонтажа клапана из системы трубопровода

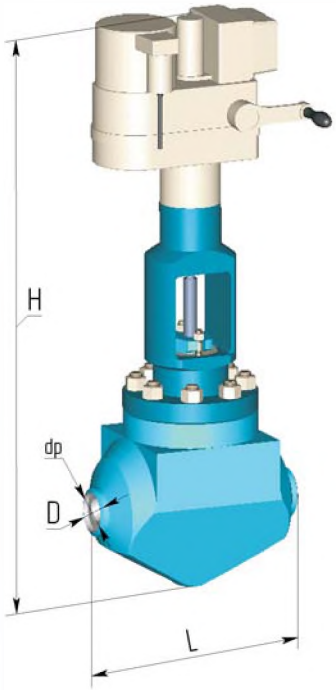

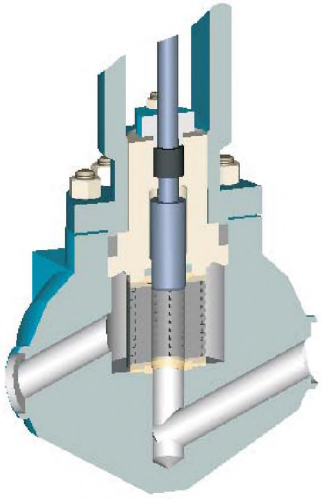

РЕГУЛИРУЮЩИЙ УЗЕЛ

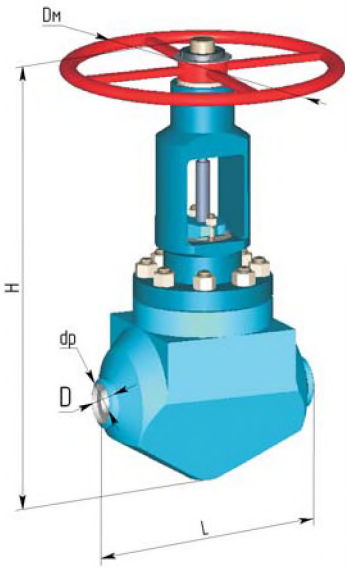

КЛАПАНЫ РЕГУЛИРУЮЩИЕ ИГОЛЬЧАТОГО ТИПА

Клапан предназначен для регулирования расхода рабочей среды в трубопроводах тепловых электрических станций с высокими и сверхвысокими параметрами.

Установочное положение - любое.
Направление потока проводимой среды – под седло.
Проводимая среда – пар, вода.
Исполнение: ручное с электроприводом.

Давление рабочее Рр, МПа, наиб.:

- пара – до 25;
- воды – до 37,3.

Температура рабочей среды, °С, наиб.:

- пара – до 560;
- воды – до 280.

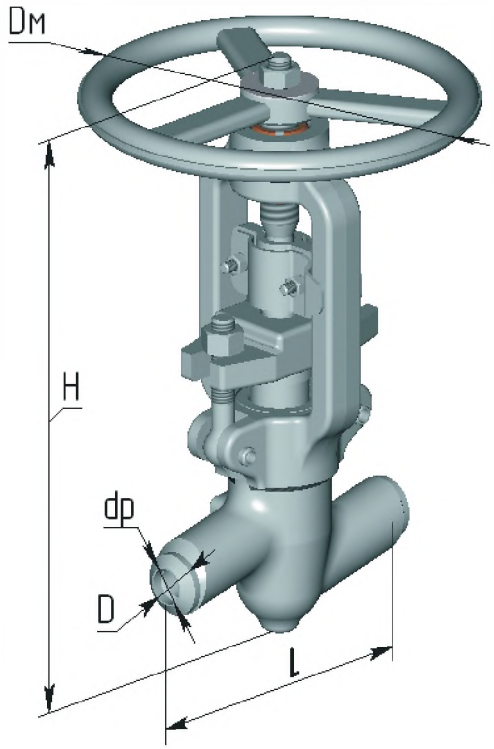

Обозначение		Условный проход DN, мм	Рабочая среда	Параметры рабочей среды		L, мм	H, мм	Dм, мм	D, мм	dp, мм	m, кг
АК "Корвет"**	ОАО "ЧЗЭМ"			Давление Рр, МПа	Температура Т, °С						
КРТ-10х38	584-10-О	10	вода	37,3	280	100	230	150	22	10	2,8
КРТ-10х25	597-10-О	10	пар	25	560	110	230	150	22	10	2,8
КРТ-20х38	1032-20-О	20	вода	37,3	280	160	309	150	32	18	5,6
КРТ-20х25	1031-20-О	20	пар	25	560	160	306	150	32	18	5,6
КРТ-32х25	1193-32-Р	32	пар	25	560	220	455	400	60	31	39
КРТ-50х14	1195-50-Р	50	пар	13,7	560	250	455	320	76	50	24
КРТ-65х24	1197-65-Р	65	вода	23,5	250	250	470	400	76	62	42
КРТ-65х10	976-65-М	65	пар	9,8	540	250	470	400	76	62	42

** - возможно изготовление исполнений: М; КЗ; ЦЗ; Э; ЭМ; ЭН; ЭК; ЭС; О.

Изделия находятся в стадии квалификационных испытаний.

ДЛЯ ЗАМЕТОК

ДЛЯ ЗАМЕТОК

Архангельск (8182)63-90-72
Астана (7172)727-132
Астрахань (8512)99-46-04
Барнаул (3852)73-04-60
Белгород (4722)40-23-64
Брянск (4832)59-03-52
Владивосток (423)249-28-31
Волгоград (844)278-03-48
Вологда (8172)26-41-59
Воронеж (473)204-51-73
Екатеринбург (343)384-55-89
Иваново (4932)77-34-06
Ижевск (3412)26-03-58
Казань (843)206-01-48
Калининград (4012)72-03-81
Калуга (4842)92-23-67
Кемерово (3842)65-04-62
Киров (8332)68-02-04
Краснодар (861)203-40-90
Красноярск (391)204-63-61
Курск (4712)77-13-04
Липецк (4742)52-20-81
Киргизия (996)312-96-26-47
Магнитогорск (3519)55-03-13
Москва (495)268-04-70
Мурманск (8152)59-64-93
Набережные Челны (8552)20-53-41
Нижний Новгород (831)429-08-12
Новокузнецк (3843)20-46-81
Новосибирск (383)227-86-73
Омск (3812)21-46-40
Орел (4862)44-53-42
Оренбург (3532)37-68-04
Пенза (8412)22-31-16
Казахстан (772)734-952-31
Пермь (342)205-81-47
Ростов-на-Дону (863)308-18-15
Рязань (4912)46-61-64
Самара (846)206-03-16
Санкт-Петербург (812)309-46-40
Саратов (845)249-38-78
Севастополь (8692)22-31-93
Симферополь (3652)67-13-56
Смоленск (4812)29-41-54
Сочи (862)225-72-31
Ставрополь (8652)20-65-13
Таджикистан (992)427-82-92-69
Сургут (3462)77-98-35
Тверь (4822)63-31-35
Томск (3822)98-41-53
Тула (4872)74-02-29
Тюмень (3452)66-21-18
Ульяновск (8422)24-23-59
Уфа (347)229-48-12
Хабаровск (4212)92-98-04
Челябинск (351)202-03-61
Череповец (8202)49-02-64
Ярославль (4852)69-52-93

http://korvet-jsc.nt-rt.ru || kcj@nt-rt.ru