СОЕДИНИТЕЛЬНЫЕ ФИТИНГИ И ЭЛЕМЕНТЫ ГИДРАВЛИЧЕСКИХ СИСТЕМ

Архангельск (8182)63-90-72
Астана (7172)727-132
Астрахань (8512)99-46-04
Барнаул (3852)73-04-60
Белгород (4722)40-23-64
Брянск (4832)59-03-52
Владивосток (423)249-28-31
Волгоград (844)278-03-48
Вологда (8172)26-41-59
Воронеж (473)204-51-73
Екатеринбург (343)384-55-89
Иваново (4932)77-34-06
Ижевск (3412)26-03-58
Казань (843)206-01-48
Калининград (4012)72-03-81
Калуга (4842)92-23-67
Кемерово (3842)65-04-62
Киров (8332)68-02-04
Краснодар (861)203-40-90
Красноярск (391)204-63-61
Курск (4712)77-13-04
Липецк (4742)52-20-81
Магнитогорск (3519)55-03-13
Москва (495)268-04-70
Мурманск (8152)59-64-93
Набережные Челны (8552)20-53-41
Нижний Новгород (831)429-08-12
Новокузнецк (3843)20-46-81
Новосибирск (383)227-86-73
Омск (3812)21-46-40
Орел (4862)44-53-42
Оренбург (3532)37-68-04
Пенза (8412)22-31-16
Пермь (342)205-81-47
Ростов-на-Дону (863)308-18-15
Рязань (4912)46-61-64
Самара (846)206-03-16
Санкт-Петербург (812)309-46-40
Саратов (845)249-38-78
Севастополь (8692)22-31-93
Симферополь (3652)67-13-56
Смоленск (4812)29-41-54
Сочи (862)225-72-31
Ставрополь (8652)20-65-13
Сургут (3462)77-98-35
Тверь (4822)63-31-35
Томск (3822)98-41-53
Тула (4872)74-02-29
Тюмень (3452)66-21-18
Ульяновск (8422)24-23-59
Уфа (347)229-48-12
Хабаровск (4212)92-98-04
Челябинск (351)202-03-61
Череповец (8202)49-02-64
Ярославль (4852)69-52-93

Киргизия (996)312-96-26-47
Казахстан (772)734-952-31
Таджикистан (992)427-82-92-69

http://korvet-jsc.nt-rt.ru || kcj@nt-rt.ru

СОЕДИНИТЕЛЬНЫЕ ФИТИНГИ И ЭЛЕМЕНТЫ ГИДРАВЛИЧЕСКИХ СИСТЕМ

СОЕДИНЕНИЯ ТРУБОПРОВОДОВ

Соединения трубопроводов предназначены для стыковки различных частей трубопроводов между собой или присоединения их к оборудованию. Герметичность соединения обеспечивается за счет упругопластической деформации контактирующих поверхностей сопрягаемых деталей соединений.

Основные параметры и характеристики соединений трубопроводов:

- Температурный диапазон: от -60 °С до +120 °С
- Максимальное рабочее давление: до 70МПа
- Наружный диаметр трубопровода (D): 6 мм, 10 мм
- Тип присоединительных резьб (Р): 1/2NPT, 1/4NPT, G 1/2, G 1/4, M20x1,5, по заказу

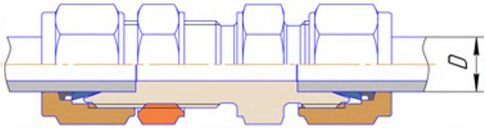

- В освоении (D): 8 мм, 12 мм, 14 мм.

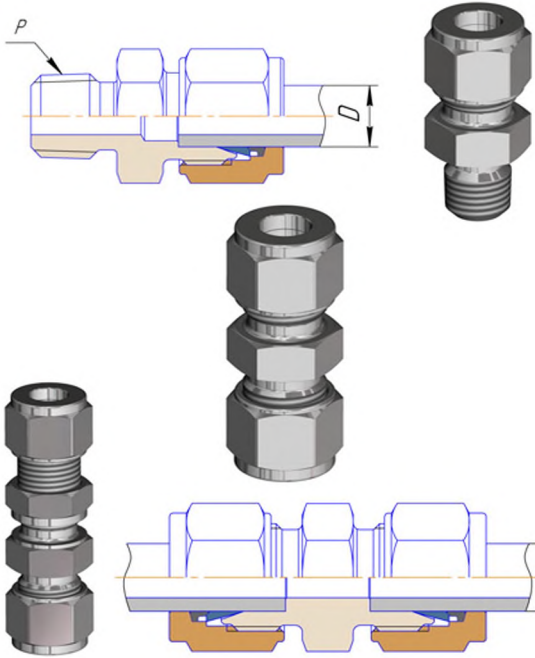
P
D
D

СОЕДИНЕНИЯ ТРУБОПРОВОДОВ

Соединения трубопроводов предназначены для стыковки различных частей трубопроводов между собой или присоединения их к оборудованию. Герметичность соединения обеспечивается за счет упругопластической деформации контактирующих поверхностей сопрягаемых деталей соединений.

Основные параметры и характеристики соединений трубопроводов:

- Температурный диапазон: от -60 °C до +120 °C
- Максимальное рабочее давление: до 70МПа
- Наружный диаметр трубопровода (D): 6 мм, 10 мм
- Тип присоединительных резьб (P): M20x1,5, 1/2NPT, по заказу
- В освоении (D): 8 мм, 12 мм, 14 мм.

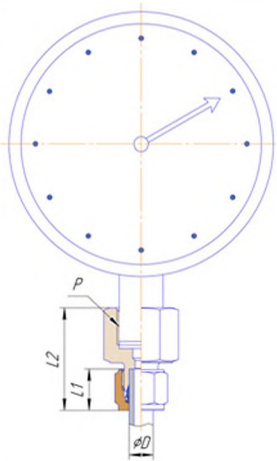
P
L2
L1
⌀D

СОЕДИНЕНИЯ ТРУБОПРОВОДОВ

Соединения трубопроводов предназначены для стыковки различных частей трубопроводов между собой или присоединения их к оборудованию. Герметичность соединения обеспечивается за счет упругопластической деформации контактирующих поверхностей сопрягаемых деталей соединений.

Основные параметры и характеристики соединений трубопроводов:

- Температурный диапазон: от -60 °С до +120 °С
- Максимальное рабочее давление: до 70МПа
- Наружный диаметр трубопровода (D): 6 мм, 10 мм

- В освоении (D): 8 мм, 12 мм, 14 мм.

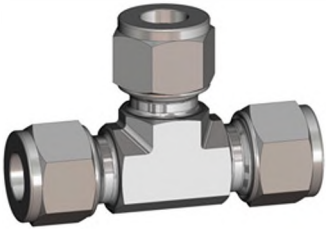

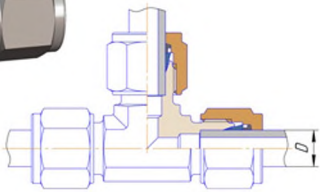
D

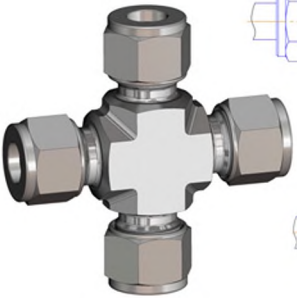

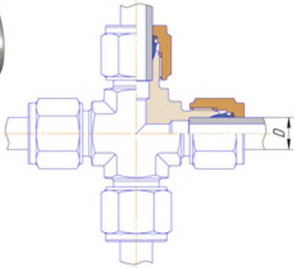
D

КРАН СФЕРИЧЕСКИЙ

Кран сферический предназначен для перекрытия проходных каналов магистралей в качестве запорного устройства в умеренном и холодном макроклиматических районах.

Основные параметры и характеристики соединений трубопроводов:

- Температурный диапазон: от -60 °Сдо +120 °С
- Максимальное рабочее давление: до 70МПа
- Номинальный проход: 5мм
- Материал седла: полиэфирэфиркетон
- Материал шара: инконель 718
- Прочие детали: нержавеющая сталь

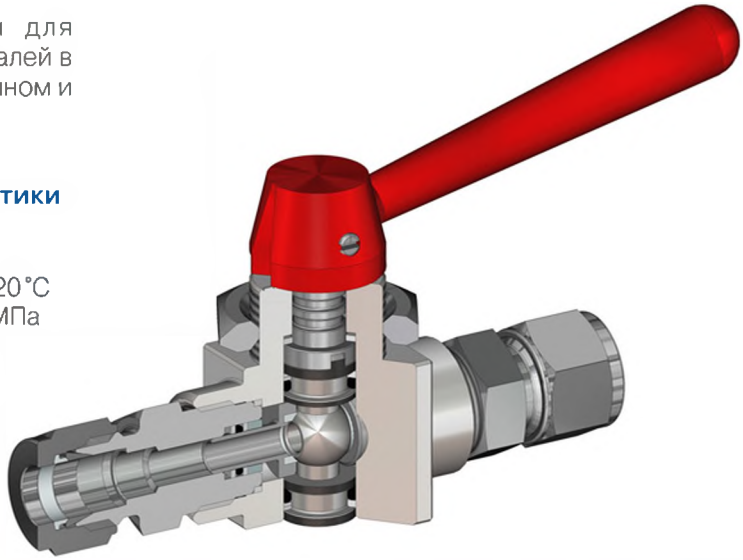

КРАН СФЕРИЧЕСКИЙ

Кран сферический предназначен для перекрытия проходных каналов магистралей в качестве запорного устройства в умеренном и холодном макроклиматических районах.

Основные параметры и характеристики соединений трубопроводов:

- Температурный диапазон: от -60 °Сдо +120 °С
- Максимальное рабочее давление: до 70МПа
- Номинальный проход: 5мм
- Материал седла: полиэфирэфиркетон
- Материал шара: инконель 718
- Прочие детали: нержавеющая сталь

ВЕНТИЛЬ

Вентиль предназначен для установки в качестве запорного устройства на отводах арматуры для добычи, транспортировки и переработки нефти, нефтепродуктов и природного газа.

Основные параметры и характеристики соединений трубопроводов:

- Температурный диапазон: от -60 °Сдо +120 °С
- Максимальное рабочее давление: до 70МПа
- Номинальный проход: 5мм
- Присоединительные резьбы (Р,Р1): М20х1,5, 1/2NPT, 1/4NPT, по заказу

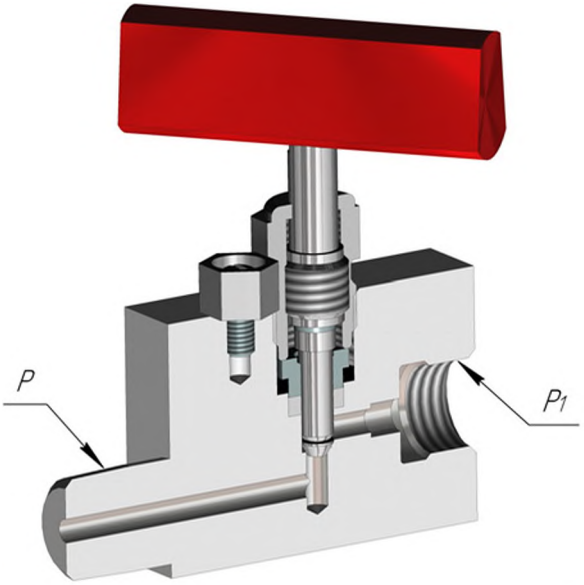

ПНЕВМОГИДРОАККУМУЛЯТОР

Пневмогидроаккумулятор предназначен для поддержания давления в гидравлических системах и компенсации давления при перепадах температур окружающей среды.
Пневмогидроаккумулятор имеет две полости, газовую и жидкостную. В газовую полость под давлением подается азот. Аккумулятор поддерживает давление жидкости за счет накопленной энергии газовой камеры.

- Обьем вытесняемой жидкости: 8 л
- Диапазон давления жидкости: 15...70 МПа
- Давление зарядки газа (азота): 30 МПа

Обозначение на гидравлической схеме:

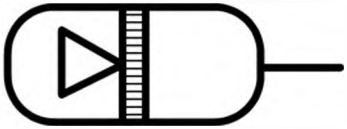

КЛАПАН РЕДУКЦИОННЫЙ

Клапан редукционный со сбалансированным запорно-регулирующим элементом предназначен для понижения давления до заданного уровня.

- КР15-07:
  Давление на входе: 15 МПа
  Давление на выходе: 0,7...1МПа

Обозначение на гидравлической схеме:

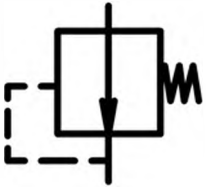

КЛАПАН РЕДУКЦИОННЫЙ

Клапан редукционный со сбалансированным запорно-регулирующим элементом предназначен для понижения давления до заданного уровня.

- КР-50*15:
  Давление на входе: 50...70 МПа
  Давление на выходе: 10...15МПа
- КР-50*15-01:
  Давление на входе: 15...70 МПа
  Давление на выходе: 4...5МПа
- КР-50*15-02:
  Давление на входе: 15...70 МПа
  Давление на выходе: 30...35МПа

Обозначение на гидравлической схеме:

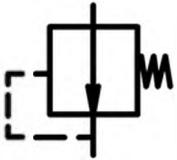

КЛАПАН ОБРАТНЫЙ

Клапан обратный: при подаче давления на вход от насоса перемещается подпружиненный клапан, открывая при этом проходной канал, по которому протекает жидкость. После окончания подачи давления на вход клапан закрывает проходной канал, предотвращая падение давления гидравлической жидкости на выходе.

Давление на входе: до 70 МПа

Обозначение на гидравлической схеме:

ПИЛОТ ГИДРАВЛИЧЕСКИЙ

Пилот гидравлический (П) – следящее устройство, осуществляющее контроль давления среды в трубопроводе. Пилот подключается через вход "c" к магистральному трубопроводу для контроля давления среды в трубопроводе до величины Pmin и работает в зависимости от давления среды на входе в двух режимах:

- При давлении среды больше Pmin: давление управления на входе "c" перекрывает дренажный выход "b" (закрыт).
- При давлении среды меньше Pmin: клапан соединяет каналы "a" и "b" (открыт).

- Давление на входе "a": 0,5...1,1 МПа
- Диапазоны настройки пилота на давление на входе "c" (контролируемое давление): Pmin 6 ...10 МПа – нижний порог давления.

Обозначение на гидравлической схеме:

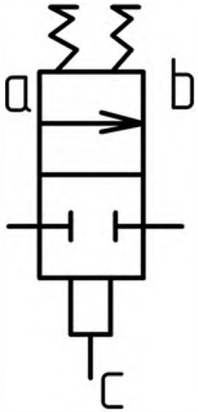

ПИЛОТ ГИДРАВЛИЧЕСКИЙ

Пилот гидравлический (П) – следящее устройство, осуществляющее контроль давления среды в трубопроводе. Пилот подключается через вход "c" к магистральному трубопроводу для контроля давления среды в трубопроводе от величины Pmin до величины Pmax и работает в зависимости от давления среды на входе в двух режимах:

- При давлении среды больше Pmin или меньше Pmax: давление управления на входе "c" перекрывает дренажный выход "b" (закрыт).
- При давлении среды меньше Pmin или больше Pmax: клапан соединяет каналы "a" и "b" (открыт).

- Давление на входе "a": 0,5...1,1 МПа
- Диапазоны настройки пилота на давление на входе "c" (контролируемое давление):
  Pmin: 6 ... 10 МПа – нижний порог давления;
  Pmax: 10 ... 20 МПа – верхний порог давления.

Обозначение на гидравлической схеме:

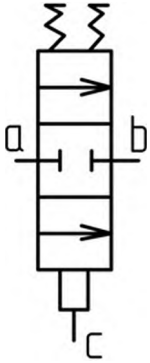

КЛАПАН ПРЕДОХРАНИТЕЛЬНЫЙ

Клапан предохранительный предназначен для принудительного сброса давления при превышении установленного.

Давление открытия клапана:

- КП-16*160-01-давление: 1,6...2 МПа
- КП-16*160-02-давление: 5...10МПа
- КП-16*160-давление: 16...20 МПа

Обозначение на гидравлической схеме:

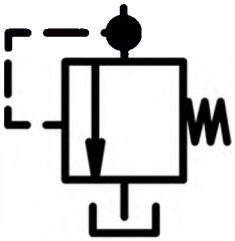

РАСПРЕДЕЛИТЕЛЬ

Распределитель применяется в гидравлических системах управления, имеет двойное управление от давления на входе "d"
и на входе "e". При подаче управляющего давления пропускает давление через вход "a" на выход "b" , перекрывая при этом дренажный выход "c". При отсутствии управляющего давления на входах "d" и "e" открывает дренажный выход "c", перекрывает выход "b".

- Давление на входе "a" и выходе "b": до 70 МПа
- Давление управления на входе "d": 0.7...1 МПа
- Давление управления на входе "e": 13...17 МПа

Обозначение на гидравлической схеме:

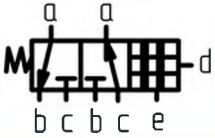

ДЛЯ ЗАМЕТОК

ДЛЯ ЗАМЕТОК

Архангельск (8182)63-90-72
Астана (7172)727-132
Астрахань (8512)99-46-04
Барнаул (3852)73-04-60
Белгород (4722)40-23-64
Брянск (4832)59-03-52
Владивосток (423)249-28-31
Волгоград (844)278-03-48
Вологда (8172)26-41-59
Воронеж (473)204-51-73
Екатеринбург (343)384-55-89
Иваново (4932)77-34-06
Ижевск (3412)26-03-58
Казань (843)206-01-48
Калининград (4012)72-03-81
Калуга (4842)92-23-67
Кемерово (3842)65-04-62
Киров (8332)68-02-04
Краснодар (861)203-40-90
Красноярск (391)204-63-61
Курск (4712)77-13-04
Липецк (4742)52-20-81
Киргизия (996)312-96-26-47
Магнитогорск (3519)55-03-13
Москва (495)268-04-70
Мурманск (8152)59-64-93
Набережные Челны (8552)20-53-41
Нижний Новгород (831)429-08-12
Новокузнецк (3843)20-46-81
Новосибирск (383)227-86-73
Омск (3812)21-46-40
Орел (4862)44-53-42
Оренбург (3532)37-68-04
Пенза (8412)22-31-16
Казахстан (772)734-952-31
Пермь (342)205-81-47
Ростов-на-Дону (863)308-18-15
Рязань (4912)46-61-64
Самара (846)206-03-16
Санкт-Петербург (812)309-46-40
Саратов (845)249-38-78
Севастополь (8692)22-31-93
Симферополь (3652)67-13-56
Смоленск (4812)29-41-54
Сочи (862)225-72-31
Ставрополь (8652)20-65-13
Таджикистан (992)427-82-92-69
Сургут (3462)77-98-35
Тверь (4822)63-31-35
Томск (3822)98-41-53
Тула (4872)74-02-29
Тюмень (3452)66-21-18
Ульяновск (8422)24-23-59
Уфа (347)229-48-12
Хабаровск (4212)92-98-04
Челябинск (351)202-03-61
Череповец (8202)49-02-64
Ярославль (4852)69-52-93

http://korvet-jsc.nt-rt.ru || kcj@nt-rt.ru